ЛИМЦ.60148.06.009.003

Перв. примен.

ЛИМЦ.60148.06.009.000

Справ. №

Подп. и дата

Инв. № дубл.

Взам. инв. №

Подп. и дата

Инв. № подл.

√ Ra 12,5 (√)

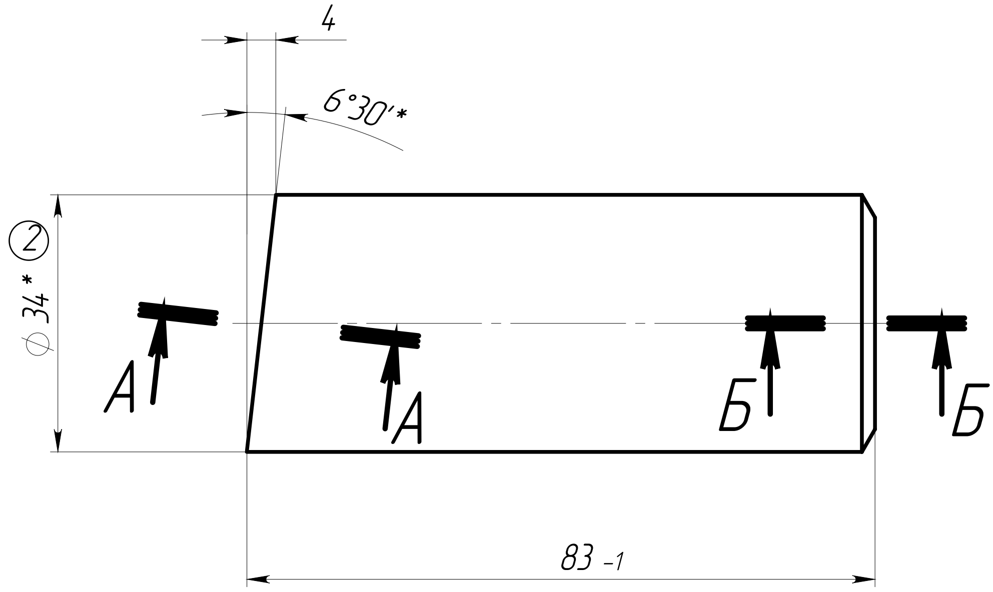

А–А (2:1)

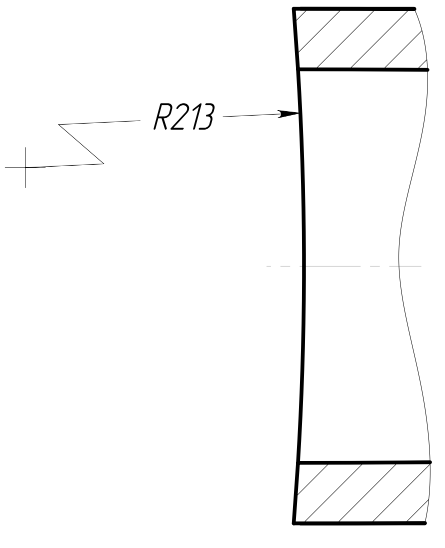

Б–Б (5:1)

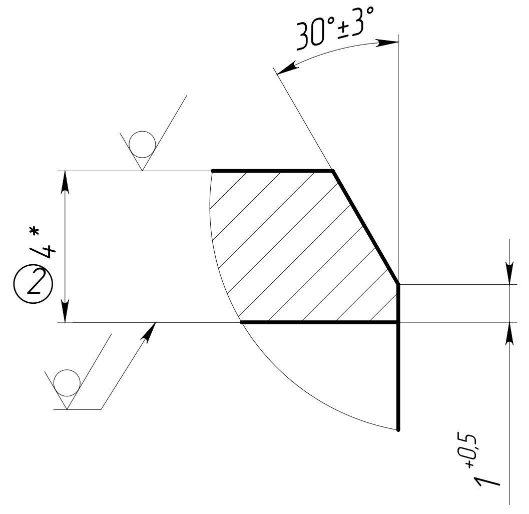

1. *ŭǪǱǇǯǺè ǯǵì ǻǹǺǪǬÑǴ.
2. Общие допуски по ГОСТ 30893.2 – mK. ②
3. ŭǪǺǴǱǺÑǬǪǼÊ ÑǫÑǱǷǪàǯǷǱǯ àǯǺǼǯǰǪ.
4. ŭàǼǺèǯ ǴǺÑǊǴǱ ǹǺǱǼǽǹǱǼÊ. ②

					ЛИМЦ.60148.06.009.003
2	Зам.	ЛИМЦ.60148.26ИИ		26.02.26	
1	Нов.	ЛИМЦ.60148.10ИИ		08.10.25	
Изм.	Лист	№ докум.	Подп.	Дата	
Разраб.		Быков		8.10.25	Патрубок
Пров.		Лаптев			
Т. контр.					
					② Труба $\frac{\text{34x4 ГОСТ 8732–78}}{\text{09Г2С ГОСТ 8731–74}}$
Н. контр.					
Утв.		Соломатин			

Лит.	Масса	Масштаб
	0.24	1:1
Лист	Листов 1	
АО "БТ"		

Шифр: Копировал Формат А4